EUROCAVE
PROFESSIONAL

WINE BAR 2.0

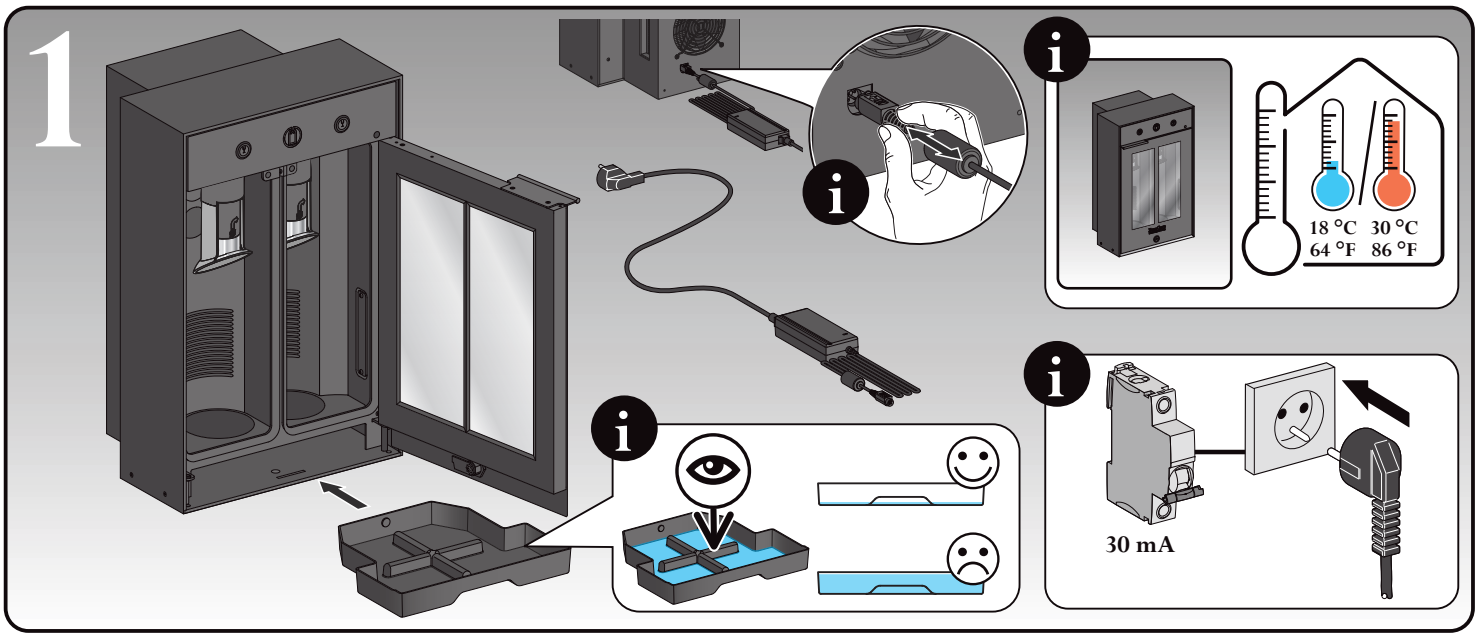

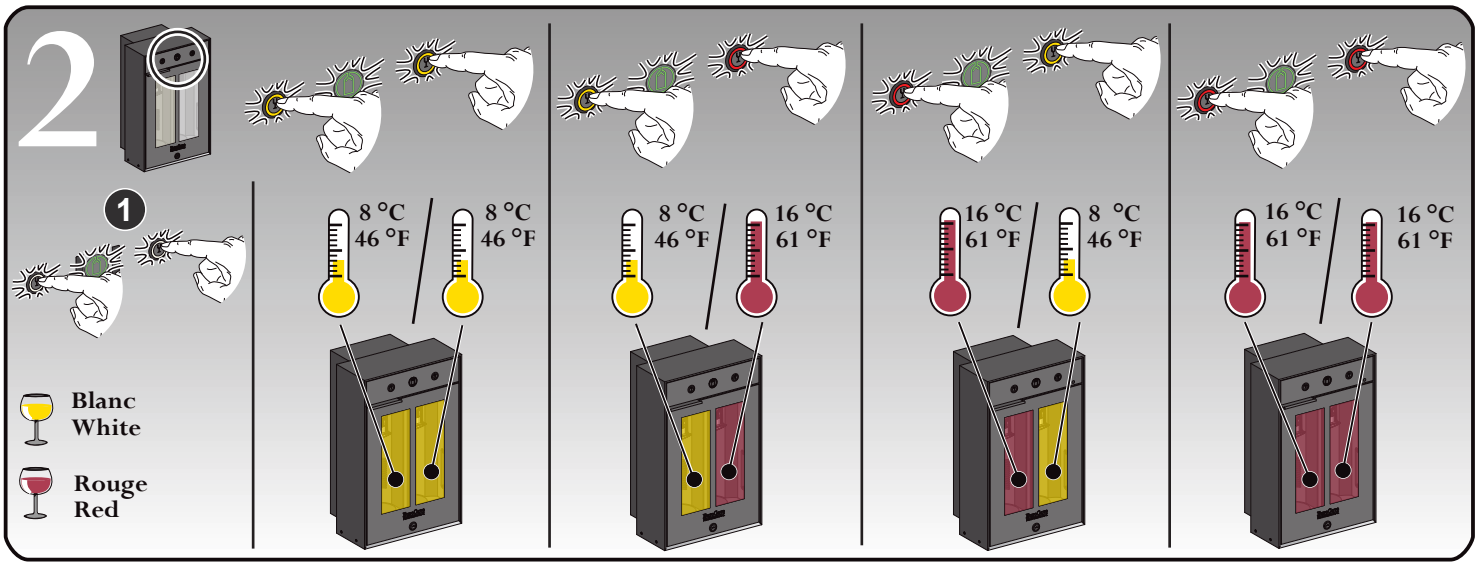

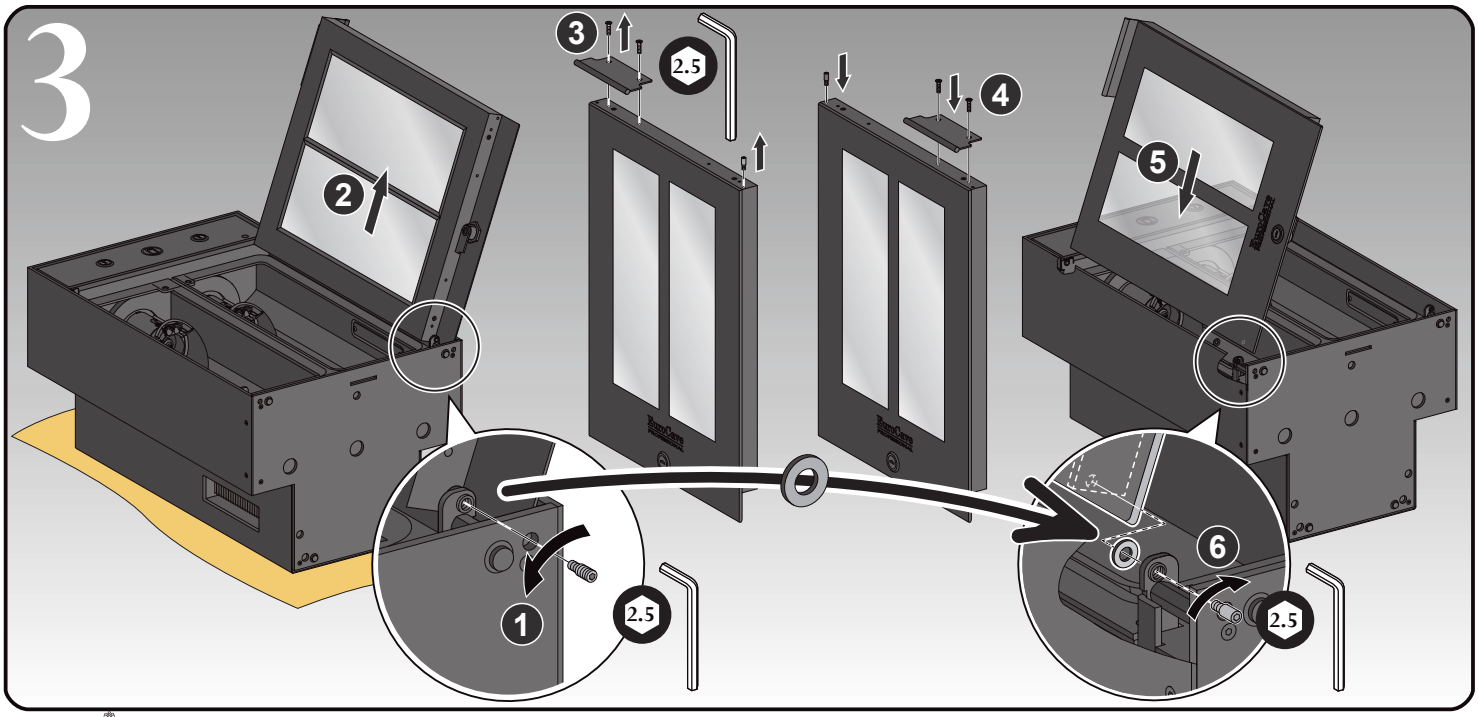

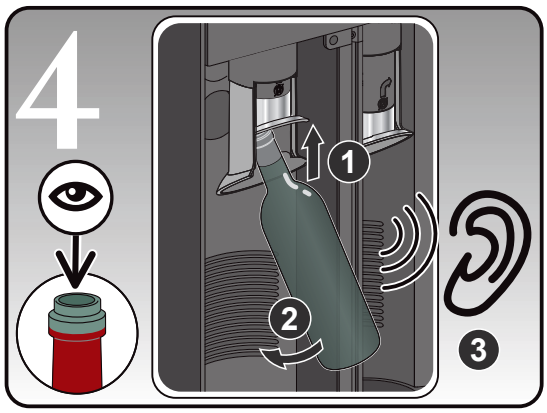

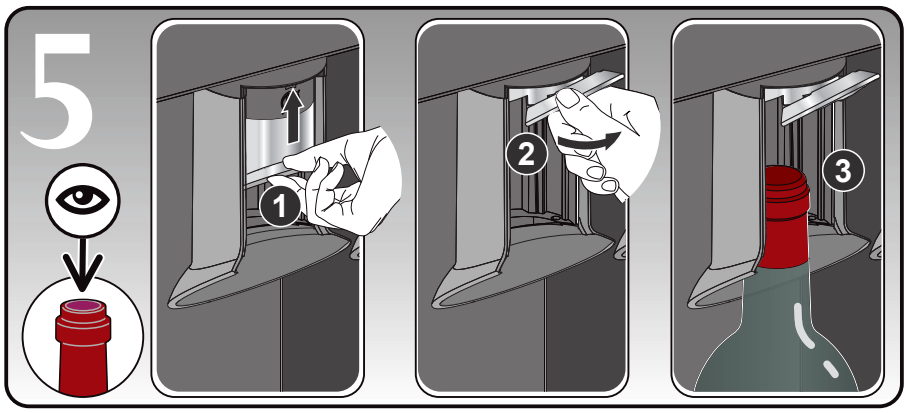

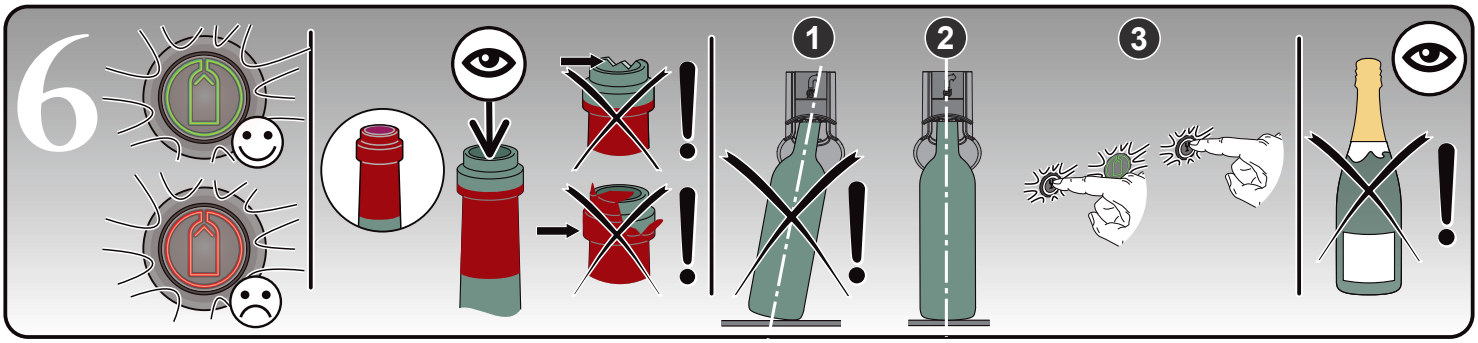

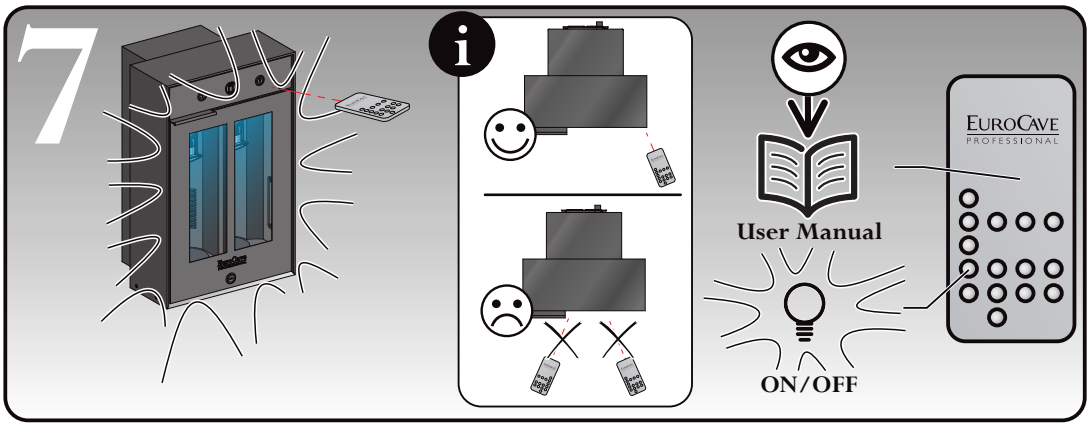

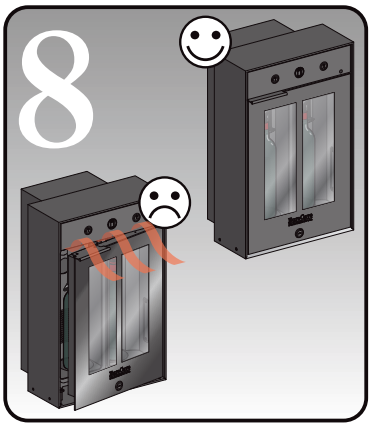

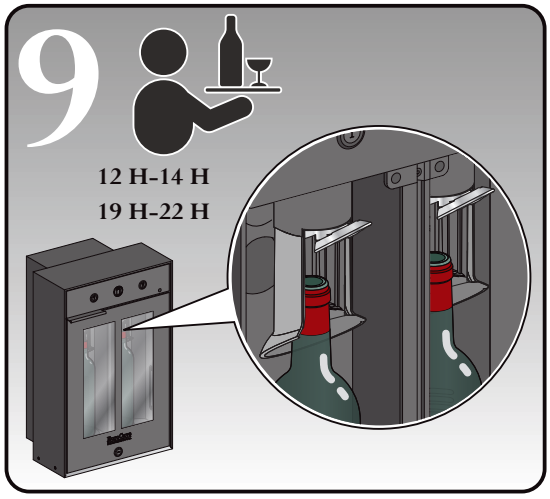

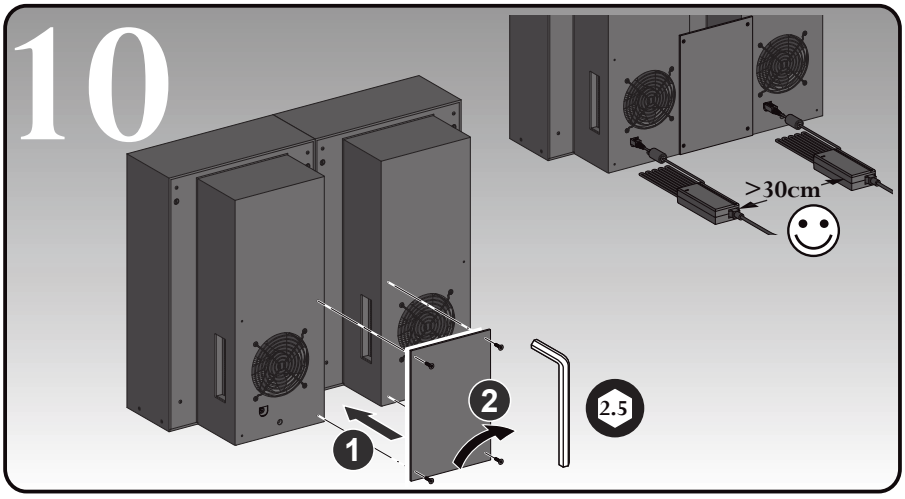

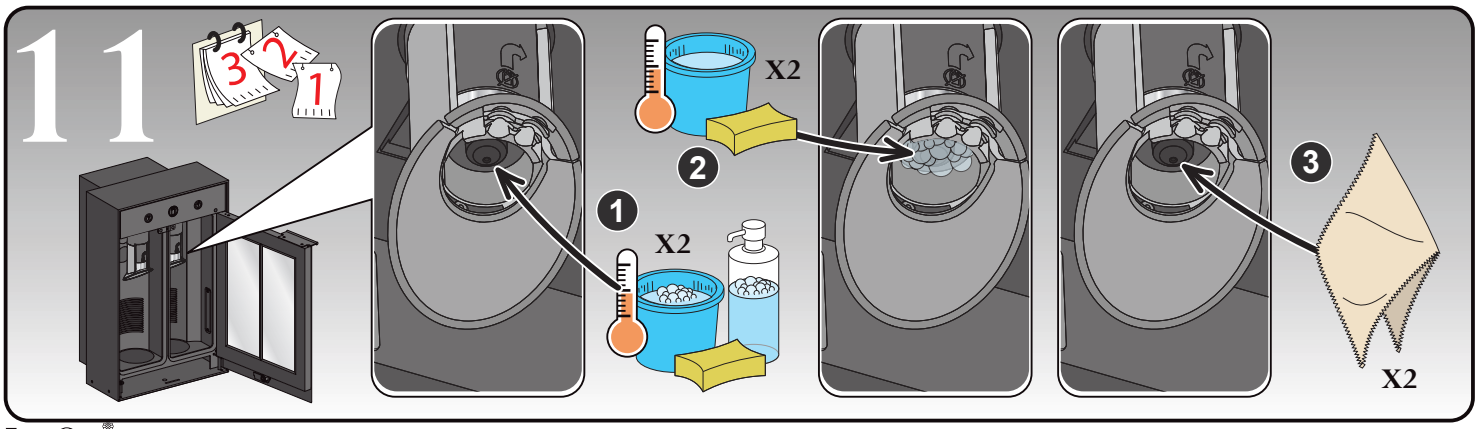

EuroCave S.A. - 12/2015 - Groupe EuroCave - 24 rue Francis de Préssensé - 69628 Villeurbanne Cedex - RCS Lyon B320316995